2025-08-03 - 07:11:18

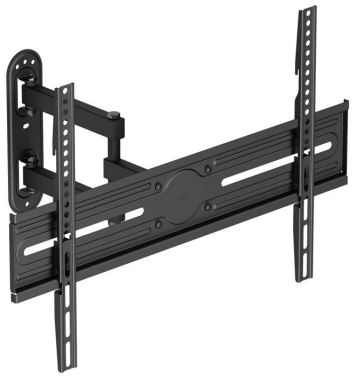

Rf. TV90504405 *P/N. WT70TSLE-323*

AISENS WT70TSLE-323 soporte para TV 177,8 cm (70")

AISENS - SOPORTE ECO GIRATORIO, INCLINABLE Y NIVELABLE PARA MONITOR/TV 35KG DE 37-70, NEGRO

*Especificaciones:Soporte eco giratorio, inclinable y nivelable para monitor/TV de 37”-70”Fabricado con acero de alta resistencia y pintado con pintura electrostática para un acabado perfecto.Apto para la mayoría de las televisiones curvas con los accesorios especiales que incluye en el kit de montaje.Incluye tacos de la marca FISCHER en el kit de montaje para una instalación profesional y segura.Incluye nivel de burbuja para una mayor precisión en la instalación y facilitar el ajuste de nivelación.VESA Máximo: 600x400mm (Compatible con VESA de 100x100,100x150,150x100,100x200,200x100,150x150,200x200,300x200,400x200,300x300,400x300,600x200,400x400,600x300,600x400mm)Carga Máxima: 35kgAngulo de Inclinación: -15º / +3º (depende de la instalación y del espacio disponible)Angulo de giro: -60º / 60º (depende de la instalación y del espacio disponible)Angulo de nivelación: -3º / 3ºDistancia de la pared: ajustable entre 63 y 358 mm (depende de la instalación y del espacio disponible)Color: Negro***Contenido***1 x Soporte de pared para monitor/TV1 x Kit de montaje (No incluye herramientas)1 x Manual de instrucciones multi idiomas

** Esta Ficha es de caracter INFORMATIVO y carece de calidad contractual, los precios, existencias y referencias puede variar en el momento de formalizarlo en Pedido.

*** La Garantia y Soporte de productos estan establecidas y gestionadas por cada fabricante y marca.